流体制御の明日を開く

OKM

株式会社オーケーエム

602A

結露対策 アルミダイキャスト製 バタフライバルブ

JIS適合品

公共建築工事標準仕様書適合品

▶ CONDENSATION RESISTANT ALMI DICAST BODY AIR CONDITIONING INDUSTRY

OKUMURA ENGINEERING corp.

OKM独自のソフトタッチシート　結露に強い

602Aは、アルミ本体にステンレスのネック部を鋳込む“鋳物収縮”を応用した一体成形。
結露防止に抜群の強さを発揮するアルミダイキャスト製バタフライバルブです。

●〈用途〉建築設備・水処理・一般工業用

OKM独自のソフトタッチシートにより経済的に

弁体がシート面に接触、閉止する時、ゆるやかな角度で圧着するソフトタッチシートを開発。シートの接触に無理がなく、シートの経済性、長寿命を可能にしました。

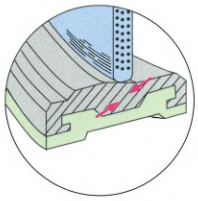

トルクの軽減により駆動部の軽量、小型化

OKM独自のシート開発により他に類をみないシール機構となっています。またトルクのさらなる軽減により駆動部の軽量、小型化を実現しました。

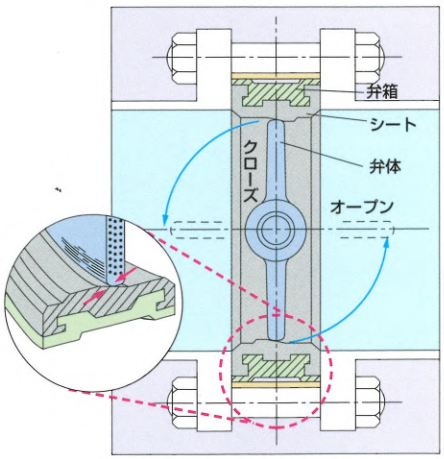

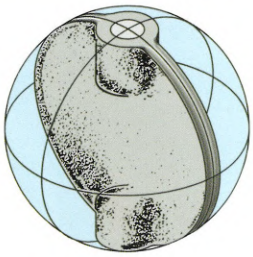

（財）日本消防設備安全センターより、消防防災設備用として適切である『認定』を受けております。
認定番号：VA-055号〈消防設備認定は40A～200Aです。〉
認定品をご用命の際は、別途にお申しつけください。

気密試験 合格・耐薬品性試験 適合

※アルミ製バタフライバルブであるため、直接火炎にさらされる部分にはご使用いただけません。ただし、50mm以上のロックウールなどの難燃材で、直接火炎が当たらないように被覆されていれば使用可能です。

アルミ弁箱とネック部ステンレス鋼を一体化 結露防止に強い、JIS適合バルブ

材質は軽量で堅固なアルミダイキャストを使用。またネック部は、ステンレス鋼を一体化。そのOKM独自の構造により、結露防止に抜群の強さを発揮する、JIS適合アルミダイキャスト製バタフライバルブです。

流体接液部は腐蝕性に優れ長寿命

弁内接液部は腐蝕性に優れており、水道水などの流体に混入されている殺菌薬などに強く長寿命。また、これらの流体に対し弁体はステンレス材を、またシートは耐久性があるゴム材を採用しています。

JIS5K、10K配管ガイド兼用穴と芯ずれ防止

ボルトガイド穴にOKMが開発した“Tバー”（特許品）を採用したことにより、配管の位置決めが簡単、確実に対応。芯ずれの心配がなくなりました。

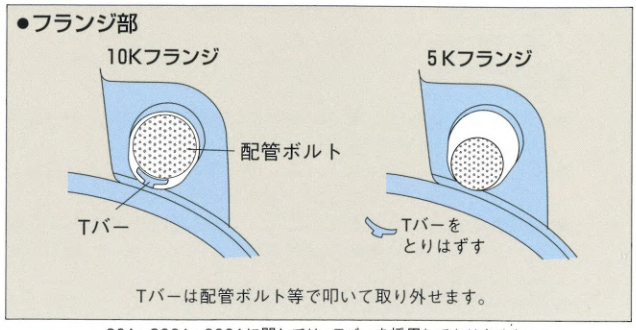

80A・200A・300Aに関しては、Tバーを採用しておりません。

寸法・質量表

サイズにより本体形状が異なります。

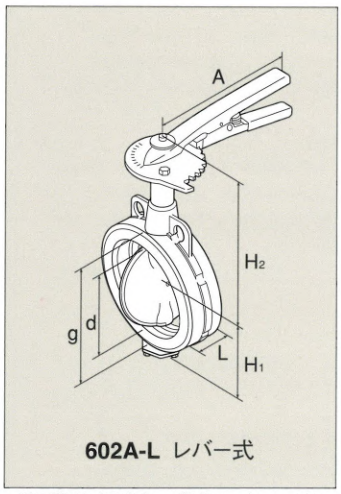

602A-L レバー式

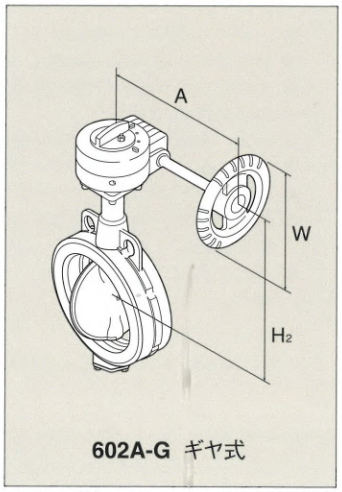

602A-G ギヤ式

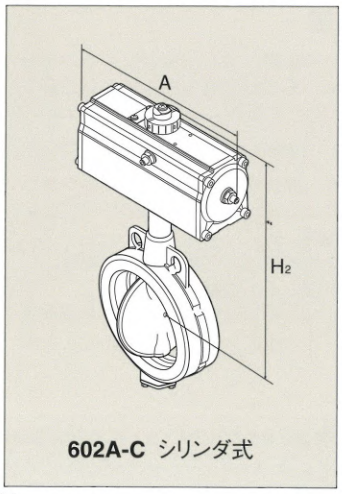

602A-C シリンダ式

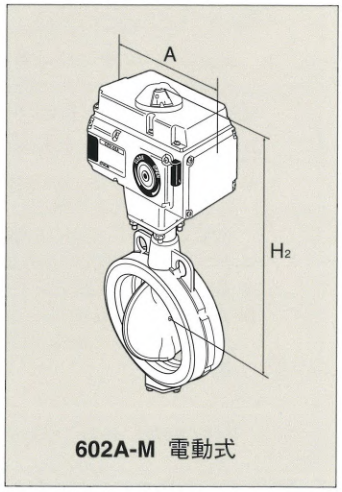

602A-M 電動式

＊附属機器（電磁弁、ポジショナー、リミットスイッチ等）については、別途ご相談ください。

（単位　寸法 mm、質量 kg）

呼び径						602A-L（レバー式）			602A-G（ギヤ式）				602A-C（シリンダ式）			602A-M（電動式）		
A（mm）	B（inch）	L	d	g	H1	H2	A	概算質量	H2	A	φW	概算質量	H2	A	概算質量	H2	A	概算質量
40	1 ½	33	43	69	66	168	160	1.4	154	80	70	1.5	230	179	2.5	352	277	12
50	2	43	55	81	69	176	160	1.6	162	80	70	1.7	238	179	2.7	360	277	12.2
65	2 ½	46	66	104	80	189	160	2.2	172	80	70	2.3	248	179	3.3	370	277	12.8
80	3	46	84	115	89	194	200	2.5	179	133	100	3.1	253	179	3.4	375	277	12.9
100	4	52	100	136	106	206	200	3.2	191	133	100	3.8	265	179	4.1	387	277	13.6
125	5	56	130	167	123	234	260	4.8	215	172	125	5.8	330	271	8.3	407	277	15
150	6	56	154	196	138	249	260	5.8	230	172	125	6.8	345	271	9.3	422	277	16
200	8	60	200	242	168	—	—	—	259	197	160	10.9	401	355	16.2	471	301	22
250	10	68	246	300	223	—	—	—	319	222	200	21	483	445	30	521	301	29
300	12	78	295	346	260	—	—	—	349	222	200	28	513	445	37	551	301	36

標準仕様

＊給水・給湯ライン及び高濃度塩素殺菌するラインにご使用の際は603A型FKMシート及び541T型PTFEシートを推奨します。

バルブ呼び径範囲	40～300A	面間寸法	JIS B 2032 46系列
適用フランジ規格	JIS：5K、10K（標準） ASME：125、150Lb（準標準）	アクチュエータ取付フランジ	国際規格（ISO5211）
最高使用圧力	1.0MPa	標準材質	弁箱：ADC12
使用温度範囲	EPDMシート（標準）：−20～120℃ NBR シート（準標準）：−10～ 70℃		弁体：SCS13、SCS14※1
			弁棒：SUS420J2
シート試験圧力	1.1MPa		シート：EPDM※2 NBR
弁箱試験圧力	1.5MPa	塗装仕様	ポリエステル粉体塗料 ライトブルー
駆動部	レバー式、ギヤ式、シリンダ式、電動式		

※1 PPS弁体は603A型となります。別途お問い合わせください。　※2 油及び油分が混入している流体には、シートEPDMは使用できません。

※高温域で連続してご使用される際にはお問い合わせください。

圧力・温度レーティング

この表はJIS規格（JIS B 2032）による表示です。この範囲外でご使用される場合は、お問い合わせください。

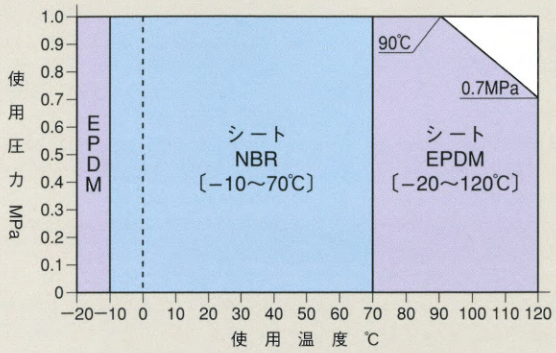

CV値・流量特性曲線

全開CV値表

SIZE	全開CV値
40A	102
50A	165
65A	250
80A	380
100A	650
125A	1100
150A	1790
200A	3300
250A	4400
300A	6200

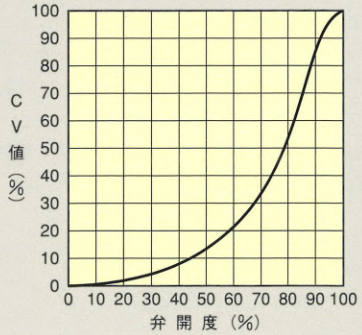

配管ボルト寸法表

配管ボルトの表示は次のようにしています。

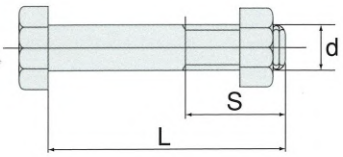

ボルトの長さはJIS規格、鋼製フランジ厚みに適合します。
六角ボルトは8割ナットを使用しています。

呼び径		JIS 5K		JIS 10K	
A（mm）	B（inch）	本数	六角ボルト・ナット d×L×S	本数	六角ボルト・ナット d×L×S
40	1 1/2	4	M12× 75×30	4	M16× 85×38
50	2	4	M12× 90×30	4	M16×100×38
65	2 1/2	4	M12× 90×30	4	M16×110×38
80	3	4	M16×100×38	8	M16×110×38
100	4	8	M16×110×38	8	M16×110×38
125	5	8	M16×110×38	8	M20×120×46
150	6	8	M16×120×38	8	M20×130×52
200	8	8	M20×130×52	12	M20×130×52
250	10	12	M20×140×52	12	M22×150×56
300	12	12	M20×150×52	16	M22×160×56

結露予測と保温

下記グラフにおいては水温1℃、5℃、10℃の場合において駆動部に発生する結露を予測してみました。
気温湿度の条件がグラフ境界線より上の場合結露が発生し下であれば結露しないと予測できます。

●602A結露予測図

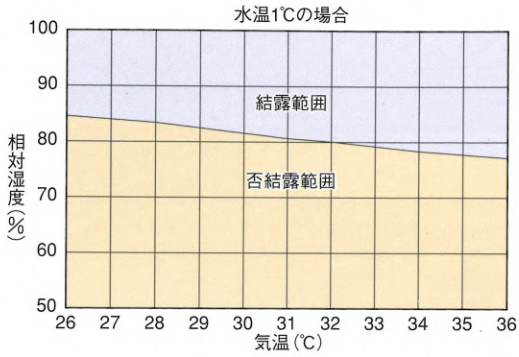

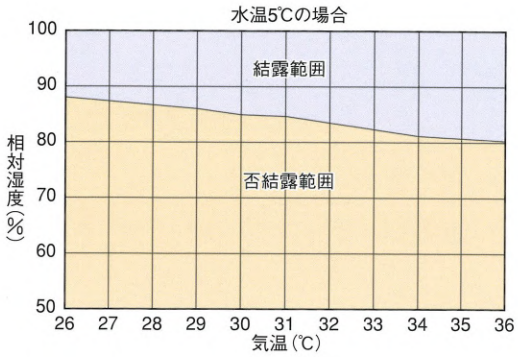

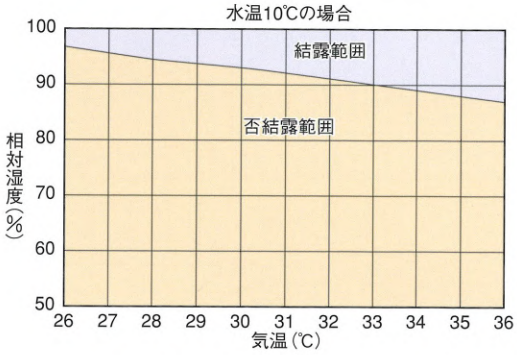

このデータは、恒温恒湿槽内での結露状態を確認しグラフ化したものです。
大気の温度、湿度がたえず変化する状況下においてはデータより変化する事を考慮ください。

●推奨する保温範囲

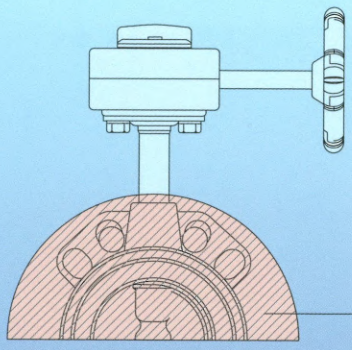

保温代はフランジ外形から50mmまでの保温が可能ですが、冷水等に
ご使用される保温は配管フランジ部までの保温を推奨いたします。

取扱注意事項

ご使用に際しては、製品同梱の「汎用バタフライバルブ取扱注意書」を必ずお読みいただき、正しくお使いください。

保　管

- 配管前に銘板及びシールでサイズ、主要材質を確認の上、使用してください。
- 長期に保管される場合は、−10℃以下の低温、40℃以上の高温、多湿、振動のある場所はさけ、できるだけ冷暗所の室内に保管してください。
- 開梱状態で保管される場合は、ほこり、ゴミ、油等が入らないようにしてください。
- 弁体は全閉より少し開いた状態で梱包されていますので、その状態で保管してください。

配管施工

- バルブを取り付け、あるいは取り外しされる場合、弁体は全閉より10°程開いた状態で行ってください。
- フランジの傷、歪がなく、芯、平行度などバルブとのズレがないことを確認してください。漏れの原因になります。
- 配管パイプ内はもちろんのこと、フランジ面も清掃して配管してください。異物等ある場合は除去してください。漏れの原因になります。
- 配管フランジの面管はバルブ面管より6〜10mm程度ひろげた状態で挿入してください。無理やり押し込むことはしないでください。シートめくれや作動不良の原因になります。
- 配管用ガスケットは不要です。作動不良や外部漏れの原因となりますので使用しないでください。ただし、ライニング管をご使用される場合は弊社にお問い合わせください。
- 配管フランジの溶接後、すぐにバルブを取り付けないでください。配管フランジを溶接する場合、バルブの取り付けはフランジの温度が十分に下がってからにしてください。（素手でさわれる程度）
- 配管ボルトの締め付けは、均等な力で平均に締め付ける必要があります。対角線上のものから交互に均等な力で締め付けてください。また、過度に締め付けないでください。漏れの原因になります。
- 粉塵、低・高温（−10℃以下・60℃以上）、凍結、降雪などの環境下でご使用される場合は弊社にお問い合わせください。
- バルブを閉止フランジとして使用しないでください。

運　転

- 配管の耐圧試験をバルブ定格以上の圧力でされる場合は、バルブを閉止フランジの代用にせず、必ず弁体を全開にして試験を行ってください。
- 手動式のバルブを開閉するために二次的な道具（例：ハンドル回し等）を使用して開閉しないでください。
- 弁開度30°以下および真空仕様にてご使用の場合は弊社へお問い合わせください。
- 配管後、長期休止状態になるときは、運転前に必ず1〜2回程度バルブを開閉してください。
- アクチュエータやバルブに腐食性の液体がかかる場合には防護カバー等を取り付け、保護してください。
- 自動弁の取扱いは、充分な知識と経験を持った人が取り扱ってください。
- 弁の上流側に、ノズル、単孔オリフィス、コントロール弁等を設置される場合は、それらの後に発生する乱流の影響により弁が損傷する場合がありますので、配管径の3倍から5倍の直管距離をとってください。

保証範囲と免責範囲

保証期間中に弊社側の責により故障を生じた場合は、その製品の故障部分の交換または修理を、その製品のご購入あるいは納入場所において無償で行わせていただきます。（日本国内に限る）

ただし、以下に該当する場合は、有償とさせていただきます。

- 弊社のカタログ・取扱説明書・取扱注意書または別途取り交わした仕様書などで確認された以外の、不適当な条件・環境・取扱い並びに使用の故障の場合。
- 納入品の故障原因が弊社製品の瑕疵以外の事由による場合。
- 弊社以外による改造または修理による故障の場合。
- 弁類等の設計仕様条件として与えられなかった条件での使用または与えられた条件からは予知できなかった事象に起因する故障の場合。
- シート・弁体等の消耗品が著しい摩耗・腐食・変形した場合。
- 良好でない消耗品（潤滑剤・パッキン等）を使用された場合。
- 高頻度での開閉動作等の使用において不適切な保守・点検に起因する故障の場合。
- 電源、空気源に起因する故障の場合。
- 製品へのゴミ等異物の流入・噛込みに起因する破損・故障の場合。
- 野積み等不適切な製品の保管に起因する破損・故障の場合。
- 火災、水害、地震、落石その他の天災地変に起因する破損・故障の場合。
- その他弊社の責任と見なされないことに起因する破損・故障の場合。

※尚、ここでいう保証は、納入品単体の保証とします。
納入品の故障により生じた損害は、ご容赦願います。

保証期間　弊社工場から出荷後18ヶ月以内、もしくは試運転開始後12ヶ月以内とし、いずれか早く終了する期間内とします。

製造中止製品の有償修理・部品供給　製品は予告なく製造中止、改良を行うことがあります。製造、販売中止をした製品につきましては、中止後5年を経過した場合、その製品の提供、部品供給、修理等に応じかねる場合がありますのでご容赦願います。

●本仕様と設計は予告なく変更する場合がありますので、必ずお問い合わせください。

流体制御の明日を開く

OKM

株式会社オーケーエム

本社・滋賀日野工場
〒529-1608 滋賀県蒲生郡日野町大谷446-1
TEL(0748)52-2131(代)　FAX(0748)52-8156
https://www.okm-net.jp/

JAB CM007　ISO 9001 97GR-078
登録範囲：バタフライバルブ・ナイフゲートバルブ

東京支店
〒104-0032 東京都中央区八丁堀2-20-9　八丁堀FRONT3F　TEL(03)3206-1871　FAX(03)3206-1873
大阪支店
〒550-0002 大阪市西区江戸堀1-9-1　肥後橋センタービル11F
国内営業部　TEL(06)6445-1223　FAX(06)6445-1333　海外営業課　TEL(06)6445-0501　FAX(06)6445-1333
名古屋営業所
〒460-0006 名古屋市中区葵1-27-29　キリックスビル3F　TEL(052)908-1811　FAX(052)908-1812
広島営業所
〒730-0051 広島市中区大手町3-8-1　大手町中央ビル3F　TEL(082)246-7532　FAX(082)246-7597
福岡営業所
〒810-0072 福岡市中央区長浜2-4-1　東芝福岡ビル16F　TEL(092)716-7090　FAX(092)716-7091

代理店

※本カタログの掲載内容は、すべて当社に著作権を有するため、無断で複製及び転載することは固く禁止いたします。

CAT-PRO-BJAA-JB-J-CC